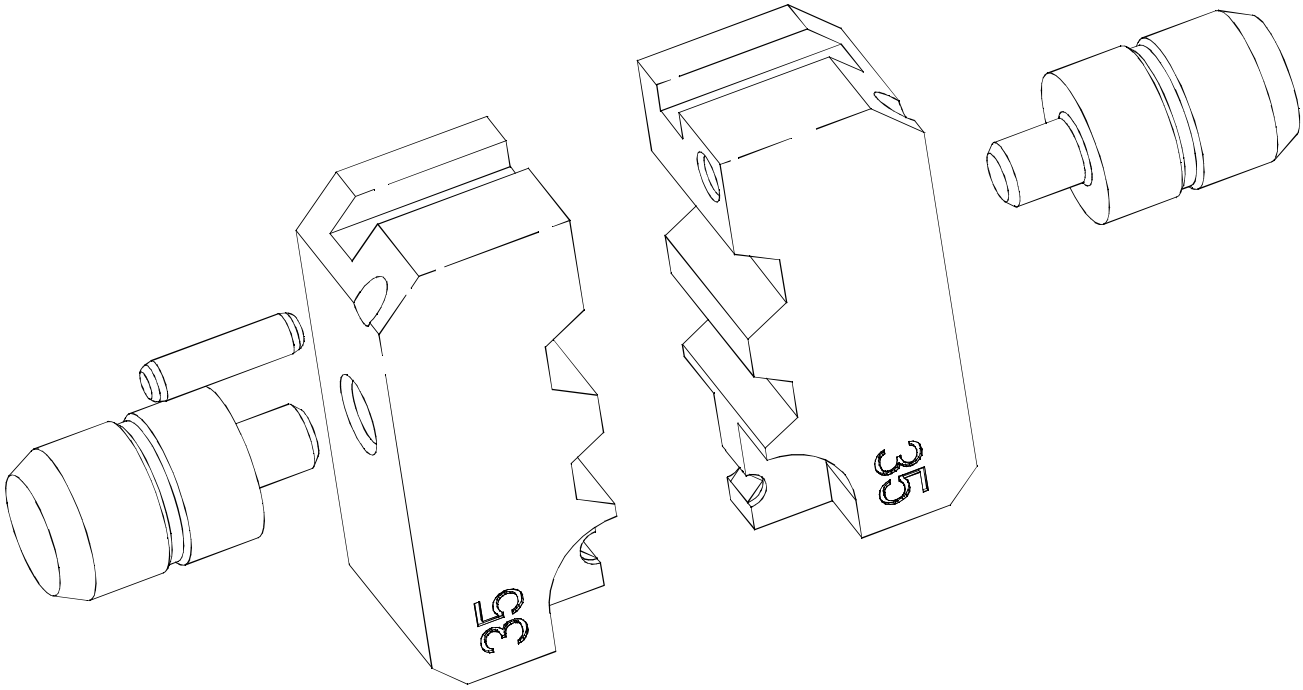

					Werkstoff:	Massstab:		Datum	Name
				*)Lieferant darf ohne Rueckspracche nicht geaendert werden			Gezeichnet	25.7.00	Battlogg
							Geprueft		
				Zeichnung urheberrechtlich geschuetzt (DIN 34) (C)			Gesehen		
				Benennung: BNC			Ersetzt durch:		Blatt
				DIE-BNC-JD			Ersatz fuer:		von Blatt
				NEUTRIK AG, FL-9494 SCHAAN			Zeichn. Nr.		
Ind.	Aenderung	Datum	Name						